SYTRAMA

S9-2S

		Asse Traverso	Assi Verticali	Assi Estrazione
Corse di lavoro	(mm)	2000	1200	600
Velocità massima	(m/s)	2	3	1
Adatto alle presse di tonnellaggio	(ton)	300-450		
Precisione di riposizionamento	(mm)	± 0.2		
Carico utile massimo	(kg) *	10		
Ribaltamento pneumatico (asse C)		0° - 90°		
Rotazione (asse A / B)		0°-90°/0°-180° (Optional)		
Controllo presenza pezzo con vacuostato		standard		
Controllo su mano di presa		standard		
Alimentazione pneumatica	(bar) kPa	(6) 600		
Massimo consumo d'aria del circuito del vuoto con Venturi	(Nl/min)	24		
Tensione di alimentazione		3x400-480 VAC rete TT TN		
Potenza massima installata	(kW)	4,3		
Tensione controlli ausiliari	(V d.c.)	24		
Livello di rumorosità	dB(A)	<85		
Verniciatura		RAL 7016 - RAL 9022		
Verniciatura quadro elettrico		RAL 7035		
Interfaccia		Euromap 67 - 12 (optional)		
Peso del manipolatore	(kg)	465		
Peso del quadro elettrico	(kg)	73		

** Inclusa mano di presa e dipendente da applicazione, velocità ed accelerazioni*

Pannello di controllo SCP2
Libreria di 100 programmi da 300 linee di comando disponibile
Programma di palletizzazione standard
Commutazione immediata fra 2 lingue, disponibili molteplici lingue
Aree di lavoro personalizzabili (fino a 8 aree disponibili)
Backup/ripristino dei programmi tramite USB
Diversi livelli di protezione con password
Sistema di monitoraggio e controllo dello stato di manutenzione
Moduli da 12 Input/12 Output espandibili e remotabili
Controlla fino a 6 assi, con movimenti sincronizzati
Assistenza remota via ethernet disponibile su richiesta
Esegue fino a 10 programmi paralleli
Acquisizione delle posizioni in maniera rapida ed intuitiva

Dati tecnici non vincolanti e soggetti a variazione senza preavviso

RoboLine S.r.l.

S9-2S

SYTRAMA

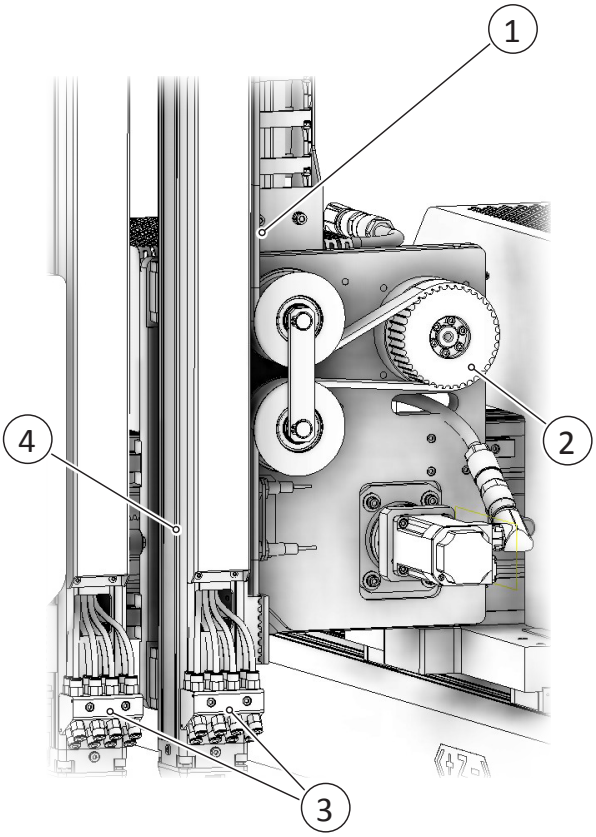

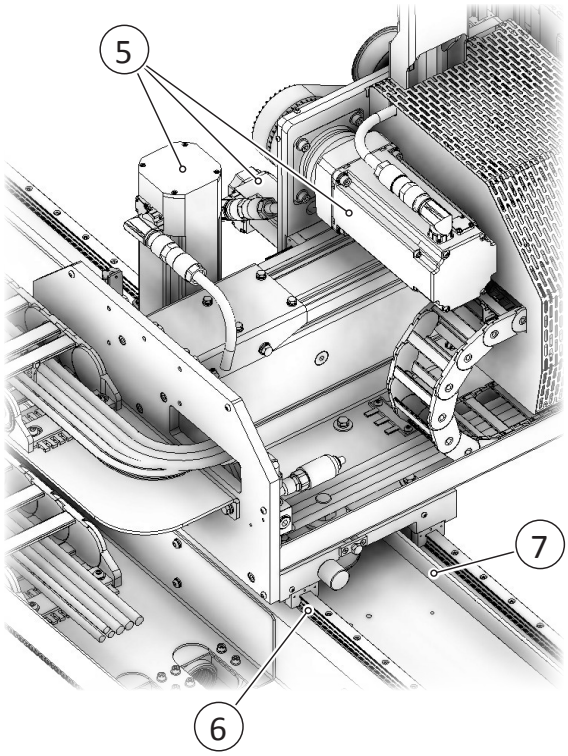

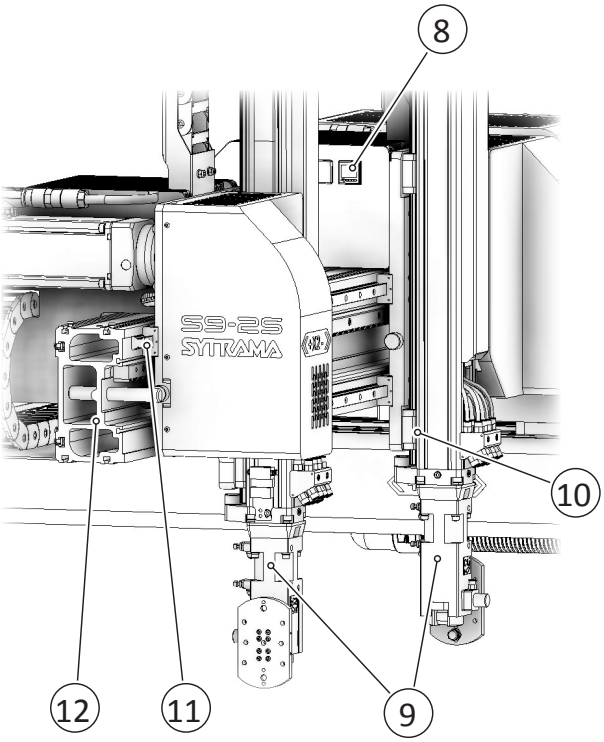

1.	*Cinghia dentata asse Y*
2.	*Trasmissione a cinghia, precisa e dalla bassa manutenzione*
3.	*Connessione rapida per le utenze pneumatiche*
4.	*Estruso in alluminio progettato per avere alta rigidità*
5.	*Motori brushless*
6.	*Sistema di traslazione asse Z su pattini e guide prismatiche di precisione*
7.	*Cinghia dentata asse Z*
8.	*Vacuostato digitale analogico, impostabile da pannello*
9.	*Ribaltamento pneumatico 0°-90°*
10.	*Sistema di traslazione asse Y su pattini e guide prismatiche di precisione*
11.	*Sistema di traslazione asse X su pattini e guide prismatiche di precisione*
12.	*Estruso in alluminio progettato per avere alta rigidità*

RoboLine S.r.l.

Roboline S.r.l.
Via Lombardia, 30
20052 Vignate (MI)
Italia

Tel: +39-02-9593981
Fax: +39-02-95021275
www.sytrama.com
info@roboline.it

a company of NEGRIBOSSI BY DESIGN